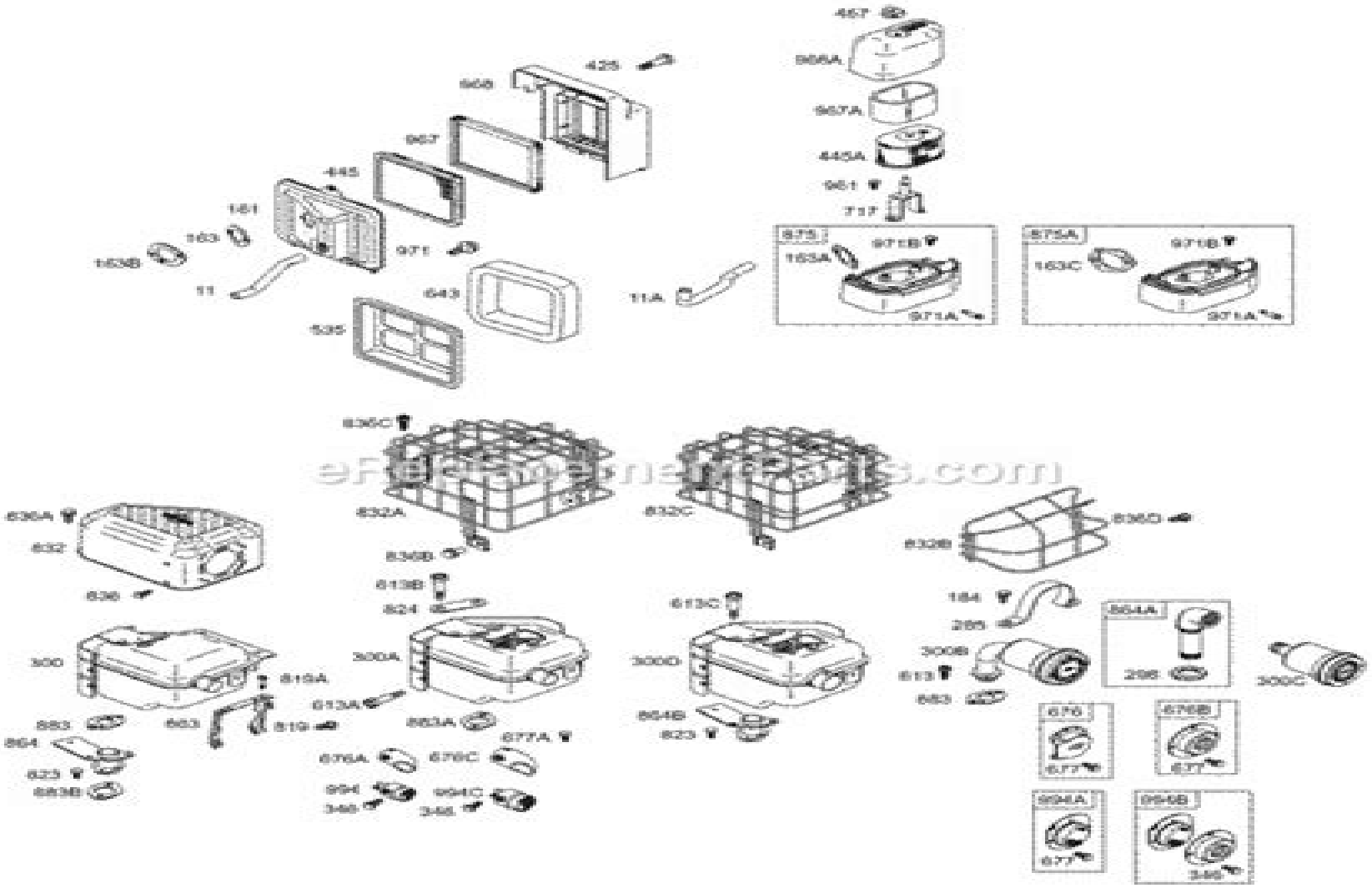


*Illustrations cover a range of engines. Parts shown without corresponding text may not be used on your specific engine.*



Assemblies include all parts shown in frames.

# 6 Hp Briggs And Stratton Engine Manual

Huangqi Zhang

**6 Hp Briggs And Stratton Engine Manual:**

Field Manuals United States. War Department,1948 **Index of Technical Manuals, Technical Regulations, Technical Bulletins, Supply Bulletins, Lubrications Orders, and Modification Work Orders** United States. Department of the Army,1954 **Catalog** Sears, Roebuck and Company,1946 The 1945 Sears Christmas Book Sears, Roebuck and Co.,2021-10-12 This facsimile of the Sears Roebuck and Co s 1945 Christmas catalog offers a nostalgic look back at consumer goods of the era from clothing to furniture toys and much more Includes the poem Christmas Peace to commemorate the end of the war **Tractor Field Book** ,1928 *Catalog of Sears, Roebuck and Company* Sears, Roebuck and Company,1976 Catalogue Montgomery Ward,1941 **Hardware Age** ,1962 The Tractor Field Book ,1928 *Farmers and Consumers Market Bulletin* ,2010 **Mechanix Illustrated** ,1983 *Bibliography of Scientific and Industrial Reports* ,1946 *Hardware Buyers Directory* ,1962 **McGraw Electric Railway Manual** ,1900 Popular Mechanics ,1987 *Official Guide, Tractors and Farm Equipment* ,1981 *Small Engine Mechanics* William Harry Crouse,Donald L. Anglin,1980 *Popular Mechanics* ,1987-04 Popular Mechanics inspires instructs and influences readers to help them master the modern world Whether it s practical DIY home improvement tips gadgets and digital technology information on the newest cars or the latest breakthroughs in science PM is the ultimate guide to our high tech lifestyle

The Tractor Field Book ,1957 **Farm, Lawn and Garden Catalog** ,1978

Reviewing **6 Hp Briggs And Stratton Engine Manual**: Unlocking the Spellbinding Force of Linguistics

In a fast-paced world fueled by information and interconnectivity, the spellbinding force of linguistics has acquired newfound prominence. Its capacity to evoke emotions, stimulate contemplation, and stimulate metamorphosis is truly astonishing. Within the pages of "**6 Hp Briggs And Stratton Engine Manual**," an enthralling opus penned by a very acclaimed wordsmith, readers attempt an immersive expedition to unravel the intricate significance of language and its indelible imprint on our lives. Throughout this assessment, we shall delve to the book is central motifs, appraise its distinctive narrative style, and gauge its overarching influence on the minds of its readers.

https://dev.flighttrampolinepark.com/public/publication/fetch.php/Relaxation%20Adult%20Coloring%20Book%20Vol%201.pdf

**Table of Contents 6 Hp Briggs And Stratton Engine Manual**

1. Understanding the eBook 6 Hp Briggs And Stratton Engine Manual
    - The Rise of Digital Reading 6 Hp Briggs And Stratton Engine Manual
    - Advantages of eBooks Over Traditional Books
2. Identifying 6 Hp Briggs And Stratton Engine Manual
    - Exploring Different Genres
    - Considering Fiction vs. Non-Fiction
    - Determining Your Reading Goals
3. Choosing the Right eBook Platform
    - Popular eBook Platforms
    - Features to Look for in an 6 Hp Briggs And Stratton Engine Manual
    - User-Friendly Interface
4. Exploring eBook Recommendations from 6 Hp Briggs And Stratton Engine Manual
    - Personalized Recommendations
    - 6 Hp Briggs And Stratton Engine Manual User Reviews and Ratings
    - 6 Hp Briggs And Stratton Engine Manual and Bestseller Lists

5. Accessing 6 Hp Briggs And Stratton Engine Manual Free and Paid eBooks
    - 6 Hp Briggs And Stratton Engine Manual Public Domain eBooks
    - 6 Hp Briggs And Stratton Engine Manual eBook Subscription Services
    - 6 Hp Briggs And Stratton Engine Manual Budget-Friendly Options
6. Navigating 6 Hp Briggs And Stratton Engine Manual eBook Formats
    - ePub, PDF, MOBI, and More
    - 6 Hp Briggs And Stratton Engine Manual Compatibility with Devices
    - 6 Hp Briggs And Stratton Engine Manual Enhanced eBook Features
7. Enhancing Your Reading Experience
    - Adjustable Fonts and Text Sizes of 6 Hp Briggs And Stratton Engine Manual
    - Highlighting and Note-Taking 6 Hp Briggs And Stratton Engine Manual
    - Interactive Elements 6 Hp Briggs And Stratton Engine Manual
8. Staying Engaged with 6 Hp Briggs And Stratton Engine Manual
    - Joining Online Reading Communities
    - Participating in Virtual Book Clubs
    - Following Authors and Publishers 6 Hp Briggs And Stratton Engine Manual
9. Balancing eBooks and Physical Books 6 Hp Briggs And Stratton Engine Manual
    - Benefits of a Digital Library
    - Creating a Diverse Reading Collection 6 Hp Briggs And Stratton Engine Manual
10. Overcoming Reading Challenges
    - Dealing with Digital Eye Strain
    - Minimizing Distractions
    - Managing Screen Time
11. Cultivating a Reading Routine 6 Hp Briggs And Stratton Engine Manual
    - Setting Reading Goals 6 Hp Briggs And Stratton Engine Manual
    - Carving Out Dedicated Reading Time
12. Sourcing Reliable Information of 6 Hp Briggs And Stratton Engine Manual
    - Fact-Checking eBook Content of 6 Hp Briggs And Stratton Engine Manual
    - Distinguishing Credible Sources
13. Promoting Lifelong Learning

    - Utilizing eBooks for Skill Development
    - Exploring Educational eBooks
14. Embracing eBook Trends
    - Integration of Multimedia Elements
    - Interactive and Gamified eBooks


## 6 Hp Briggs And Stratton Engine Manual Introduction

In this digital age, the convenience of accessing information at our fingertips has become a necessity. Whether its research papers, eBooks, or user manuals, PDF files have become the preferred format for sharing and reading documents. However, the cost associated with purchasing PDF files can sometimes be a barrier for many individuals and organizations. Thankfully, there are numerous websites and platforms that allow users to download free PDF files legally. In this article, we will explore some of the best platforms to download free PDFs. One of the most popular platforms to download free PDF files is Project Gutenberg. This online library offers over 60,000 free eBooks that are in the public domain. From classic literature to historical documents, Project Gutenberg provides a wide range of PDF files that can be downloaded and enjoyed on various devices. The website is user-friendly and allows users to search for specific titles or browse through different categories. Another reliable platform for downloading 6 Hp Briggs And Stratton Engine Manual free PDF files is Open Library. With its vast collection of over 1 million eBooks, Open Library has something for every reader. The website offers a seamless experience by providing options to borrow or download PDF files. Users simply need to create a free account to access this treasure trove of knowledge. Open Library also allows users to contribute by uploading and sharing their own PDF files, making it a collaborative platform for book enthusiasts. For those interested in academic resources, there are websites dedicated to providing free PDFs of research papers and scientific articles. One such website is Academia.edu, which allows researchers and scholars to share their work with a global audience. Users can download PDF files of research papers, theses, and dissertations covering a wide range of subjects. Academia.edu also provides a platform for discussions and networking within the academic community. When it comes to downloading 6 Hp Briggs And Stratton Engine Manual free PDF files of magazines, brochures, and catalogs, Issuu is a popular choice. This digital publishing platform hosts a vast collection of publications from around the world. Users can search for specific titles or explore various categories and genres. Issuu offers a seamless reading experience with its user-friendly interface and allows users to download PDF files for offline reading. Apart from dedicated platforms, search engines also play a crucial role in finding free PDF files. Google, for instance, has an advanced search feature that allows users to filter results by file type. By specifying the file type as "PDF," users can find websites that offer free PDF downloads on a specific topic. While downloading 6 Hp Briggs And Stratton

Engine Manual free PDF files is convenient, its important to note that copyright laws must be respected. Always ensure that the PDF files you download are legally available for free. Many authors and publishers voluntarily provide free PDF versions of their work, but its essential to be cautious and verify the authenticity of the source before downloading 6 Hp Briggs And Stratton Engine Manual. In conclusion, the internet offers numerous platforms and websites that allow users to download free PDF files legally. Whether its classic literature, research papers, or magazines, there is something for everyone. The platforms mentioned in this article, such as Project Gutenberg, Open Library, Academia.edu, and Issuu, provide access to a vast collection of PDF files. However, users should always be cautious and verify the legality of the source before downloading 6 Hp Briggs And Stratton Engine Manual any PDF files. With these platforms, the world of PDF downloads is just a click away.

**FAQs About 6 Hp Briggs And Stratton Engine Manual Books**

How do I know which eBook platform is the best for me? Finding the best eBook platform depends on your reading preferences and device compatibility. Research different platforms, read user reviews, and explore their features before making a choice. Are free eBooks of good quality? Yes, many reputable platforms offer high-quality free eBooks, including classics and public domain works. However, make sure to verify the source to ensure the eBook credibility. Can I read eBooks without an eReader? Absolutely! Most eBook platforms offer webbased readers or mobile apps that allow you to read eBooks on your computer, tablet, or smartphone. How do I avoid digital eye strain while reading eBooks? To prevent digital eye strain, take regular breaks, adjust the font size and background color, and ensure proper lighting while reading eBooks. What the advantage of interactive eBooks? Interactive eBooks incorporate multimedia elements, quizzes, and activities, enhancing the reader engagement and providing a more immersive learning experience. 6 Hp Briggs And Stratton Engine Manual is one of the best book in our library for free trial. We provide copy of 6 Hp Briggs And Stratton Engine Manual in digital format, so the resources that you find are reliable. There are also many Ebooks of related with 6 Hp Briggs And Stratton Engine Manual. Where to download 6 Hp Briggs And Stratton Engine Manual online for free? Are you looking for 6 Hp Briggs And Stratton Engine Manual PDF? This is definitely going to save you time and cash in something you should think about. If you trying to find then search around for online. Without a doubt there are numerous these available and many of them have the freedom. However without doubt you receive whatever you purchase. An alternate way to get ideas is always to check another 6 Hp Briggs And Stratton Engine Manual. This method for see exactly what may be included and adopt these ideas to your book. This site will almost certainly help you save time and effort, money and stress. If you are looking for free books then you really should consider finding to assist you try this. Several of 6 Hp Briggs And Stratton Engine Manual

are for sale to free while some are payable. If you arent sure if the books you would like to download works with for usage along with your computer, it is possible to download free trials. The free guides make it easy for someone to free access online library for download books to your device. You can get free download on free trial for lots of books categories. Our library is the biggest of these that have literally hundreds of thousands of different products categories represented. You will also see that there are specific sites catered to different product types or categories, brands or niches related with 6 Hp Briggs And Stratton Engine Manual. So depending on what exactly you are searching, you will be able to choose e books to suit your own need. Need to access completely for Campbell Biology Seventh Edition book? Access Ebook without any digging. And by having access to our ebook online or by storing it on your computer, you have convenient answers with 6 Hp Briggs And Stratton Engine Manual To get started finding 6 Hp Briggs And Stratton Engine Manual, you are right to find our website which has a comprehensive collection of books online. Our library is the biggest of these that have literally hundreds of thousands of different products represented. You will also see that there are specific sites catered to different categories or niches related with 6 Hp Briggs And Stratton Engine Manual So depending on what exactly you are searching, you will be able tochoose ebook to suit your own need. Thank you for reading 6 Hp Briggs And Stratton Engine Manual. Maybe you have knowledge that, people have search numerous times for their favorite readings like this 6 Hp Briggs And Stratton Engine Manual, but end up in harmful downloads. Rather than reading a good book with a cup of coffee in the afternoon, instead they juggled with some harmful bugs inside their laptop. 6 Hp Briggs And Stratton Engine Manual is available in our book collection an online access to it is set as public so you can download it instantly. Our digital library spans in multiple locations, allowing you to get the most less latency time to download any of our books like this one. Merely said, 6 Hp Briggs And Stratton Engine Manual is universally compatible with any devices to read.

**Find 6 Hp Briggs And Stratton Engine Manual :**

~~relaxation adult coloring book vol 12~~
**reinforcemeny and study guide ecology**
**reliability growth enhancing defense system reliability**
*relevanz risiko chancenmanagements internationalen projekten*
register computer aided systems theory international
**register davis edge nclex rn access card**
~~regulating services in the european union regulating services in the european union~~
regents prep nuclear chemistry topic 12 answers
*register bauhaus itsalldesign mateo kries*

regulations ciria design guide asbestos
religion revelry shakespeares festive world
relentless city e f benson
**reinforced concrete mechanics and design 7th edition**
register lands houses towne cambridge
**reise durch das allg u bildband**

**6 Hp Briggs And Stratton Engine Manual :**

**10 ide gambar sketsa rumah dan cara membuatnya sendiri** - Apr 03 2023
web apr 1 2021 tunjukkan sketsa dari berbagai perspektif tinggi bangunan hal ini untuk menunjukkan perspektif yang berbeda tentang di mana anda dapat menempatkan peralatan dan tampilan bangunan beragam sketsa dapat digambar secara manual dengan alat
perspektif dalam seni rupa dan arsitektur arika khoiriya - Jul 26 2022
web feb 3 2017 perspektif adalah konteks sistem dan persepsi visual yakni cara bagaimana objek terlihat pada mata manusia berdasarkan sifat spasial atau dimensinya dan posisi mata relatif terhadap objek ini menurut wikipedia sedangkan menurut kbbi perspektif adalah cara melukiskan suatu benda pada permukaan yang mendatar sebagaimana
**7 cara menggambar perspektif yang benar kenali jenis dan** - Aug 07 2023
web mar 31 2023 cara menggambar perspektif kerap digunakan dalam berbagai jenis seni seperti gambar sketsa lukisan dan ilustrasi arsitektur dalam menggambar perspektif terdapat beberapa jenis perspektif yang umum digunakan mulai dari perspektif satu titik one point perspective dua titik two point perspective dan tiga titik three point
**arsitektur 39 cara menggambar sketsa rumah dengan proyeksi perspektif** - Sep 27 2022
web cara menggambar sketsa rumah dengan proyeksi perspektif 2titik hilangtonton videonya sampai habis ia bossku dan coba gambar ulang saya doakan semoga hasilnya
*55 gambar perspektif materi lengkap dan contoh teknikece* - Oct 09 2023
web sep 12 2022 gambar perspektif dua titik hilang adalah perspektif yang paling sering digunakan karena dapat memberikan nuansa realistis pada suatu sketsa perspektif jenis ini memiliki dua titik hilang pada garis horizontal biasanya dikenal sebagai perspektif ¾ atau perspektif sudut contohnya pada saat berdiri di sudut suatu gedung
*sketsa perspektif bangunan* - Jun 24 2022
web 4 sketsa perspektif bangunan 2022 05 14 membawa kejutan besar baginya sebuah tawaran menggiurkan datang kesempatan bekerja di kantor konsultan arsitektur yang cukup punya nama di belantara jakarta pt prima adi karya dia

dihadapkan pada dua pilihan antara tanggung jawab dan masa depan ke manakah ia akan menjatuhkan

sketsa perspektif bangunan - Aug 27 2022

web 4 sketsa perspektif bangunan 2023 08 15 menyesuaikan diri pada sebuah awal tatanan kehidupan yang baru dengan adanya wabah covid 19 mendorong kita merubah pola kehidupan guna turut berperan dalam usaha memutus mata rantai penyebaran virus corona itu sendiri hal tersebut tentunya disadari

**6 tahapan membuat sketsa bangunan yang menarik** - Feb 01 2023

web tahapan dasar dalam pembuatan sketsa gambar bangunan sketsa bangunan biasanya dibuat dengan menggunakan unsur garis blok dan warna dalam bidang keteknikan sketsa bangunan biasa dibuat pada awal pemilihan sebuah rancangan untuk

**sketsa perspektif bangunan discover designlights org** - May 24 2022

web sketsa perspektif bangunan omb no edited by audrina paul ibn khaldun dalam pandangan penulis barat dan timur erlangga rekayasa arsitektur dan teknik sipil dapat menghasilkan karya serta bentuk desain bangunan yang indah serta menakjubkan di sepanjang sejarah kehidupan manusia banyak karya desain yang

**cara menggambar sketsa rumah dengan metode perspektif youtube** - Oct 29 2022

web cara menggambar sketsa rumah dengan metode perspektif gambar teknikhallo teman teman selamat menonton video cara menggambar kali ini akan menayangka

**arsitektur 8 cara menggambar sketsa rumah youtube** - Jul 06 2023

web may 1 2020 arsitektur cara menggambar sketsa rumah ayo kita belajar menggambar bangunan rumah lagi dengan teknik menggambar perspektif kita dapat dengan mudah dalam menggambar bangunan seperti

**mahasiswa arsitektur wajib tahu cara menggambar sketsa perspektif** - Mar 02 2023

web sebelum menarik garis usahakan tentukan dulu titik hilang bagi pemula dan batasan pinggir kiri kanan dan atas bawah supaya layout sketsa pas dan proporsi

**cara menggambar sketsa perspektif mudah dan cepat youtube** - Dec 31 2022

web ini adalah suatu cara menggambar sketsa bangunan perspektif tanpa alat hapuscara ini bisa dikatakan simpel cepat dan efisien untuk membuat seni perspektif 2

**sketsa perspektif bangunan** - Apr 22 2022

web sketsa perspektif bangunan downloaded from stage gapinc com by guest anna adelaide buku pintar membangun rumah desain taman islami the new updated edition of the successful book on interior design interior design visual presentation second edition is fully revised to include the latest material on cad digital portfolios

arsitektur 49 menggambar sketsa rumah perspektif youtube - Sep 08 2023

web aug 10 2021 68k views 1 year ago gambar teknik otomotif arsitektur 49 menggambar sketsa rumah perspektif 2titik hilang hai teman teman sekalian balik lagi ke tutorial kita yang sederhana tutorial

5 tips sketsa bangunan arsitektur dan interior library - May 04 2023

web feb 16 2021 terdapat 3 jenis sudut pandang dasar dalam sebuah gambar sketsa perspektif sebuah bangunan yakni ant view human view dan bird view yang penggambarannya dapat memanfaatkan teknis satu titik lenyap atau dua titik lenyap

**sketsa perspektif bangunan pdf scribd** - Nov 29 2022

web sketsa perspektif bangunan read online for free hidden figures the american dream and the untold story of the black women mathematicians who helped win the space race

**sketsa perspektif bangunan ftp dartgo** - Mar 22 2022

web sketsa perspektif bangunan prinsip 2 perancangan teknik pencil sketching sriwijaya dalam perspektif arkeologi dan sejarah ibn khaldun dalam pandangan penulis barat dan timur struktur dan konstruksi rumah menengah universitas syiah kuala sejarah dan nilai candi sewu and buddhist architecture of central java pend seni

**sketsa perspektif bangunan legacy theoec org** - Jun 05 2023

web 2 sketsa perspektif bangunan 2022 04 27 sebagai panduan perencanaan dan perancangan struktur dan konstruksi bangunan khususnya rumah menengah dalam perspektif seorang arsitek tidak banyak perhitungan mendetail yang disajikan tetapi lebih banyak mengulas konsep dasar struktur dan konstruksi sebagai pondasi perancangan

sketsa perspektif bangunan - Feb 18 2022

web struktur dan sistem bangunan bentang lebar rumah tropis masjid dan dakwah sketsa perspektif bangunan downloaded from stage gapinc com by guest buckley sherman sriwijaya dalam perspektif arkeologi dan sejarah sketsa human settlements human ecology housing city planning collection of articles majalah sketsa 29 water

**ernst klett verlag haack weltatlas allgemeine ausgabe sekundarstufe** - Aug 15 2023

web allgemeine ausgabe sekundarstufe i und ii ab 2022 atlas klasse 5 13 blättern im buch isbn 978 3 12 828700 3 umfang 291 seiten 29 95 inkl mwst 20 prüfnachlass für lehrkräfte erklärung der symbole lieferbedingungen anzahl in den warenkorb auf die merkliste zur lehrwerksreihe und den zugehörigen produkten produktinformationen

**haack weltatlas allgemeine ausgabe sekundarstufe i und ii** - Mar 10 2023

web haack weltatlas allgemeine ausgabe sekundarstufe i und ii atlas klasse 5 13 amazon de bücher bücher jugendbücher naturwissenschaft technik neu 29 95 preisangaben inkl ust abhängig von der lieferadresse kann die ust an der kasse variieren weitere informationen kostenfreie retouren gratis lieferung freitag

**ernst klett verlag der haack weltatlas allgemeine ausgabe** - May 12 2023

web allgemeine ausgabe sekundarstufe i und ii ab 2015 medienpaket aus weltatlas Übungssoftware und arbeitsheft

kartenlesen mit atlasführerschein

**haack weltatlas allgemeine ausgabe sekundarstufe i und ii** - Aug 03 2022

web haack weltatlas allgemeine ausgabe sekundarstufe i und ii isbn 978 3 12 828700 3 bestellen schnelle lieferung auch auf rechnung lehmanns de

haack weltatlas allgemeine ausgabe zvab - Apr 30 2022

web haack weltatlas allgemeine ausgabe sekundarstufe i arbeitsheft kartenlesen mit atlasführerschein klasse 5 von unknown und eine große auswahl ähnlicher bücher kunst und sammlerstücke erhältlich auf zvab com

**haack weltatlas si lehrwerk produktübersicht ernst klett verlag** - Apr 11 2023

web blättern im buch 32 95 inkl mwst haack weltatlas ausgabe nordrhein westfalen sekundarstufe i ab 2008 atlas mit cd rom und arbeitsheft kartenlesen klasse 5 10 solange vorrat reicht isbn 978 3 623 49626 9

*haack weltatlas ausgabe ab 2022 ernst klett verlag* - Jan 08 2023

web haack weltatlas ausgabe ab 2022 einstieg konzeption produktübersicht alle schuljahre 5 schuljahr 6 schuljahr 7 schuljahr 8 schuljahr 9 schuljahr 10 digital unterrichten mit dem haack weltatlas alles was sie brauchen auf einen klick im ebook und digitalen unterrichtsassistenten finden sie passgenau und unkompliziert alle

produktübersicht haack weltatlas klett - Nov 06 2022

web allgemeine ausgabe sekundarstufe i und ii ab 2022 digitaler unterrichtsassistent klasse 5 13 ecg80023uaa99 26 95 bei diesen titeln erhalten sie als lehrkraft ein prüfstück zum prüfpreis mit 20 ermäßigung das angebot gilt nur für titel die grundsätzlich zur einführung geeignet sind diese titel erhalten sie nur zum angegebenen preis

**ernst klett verlag haack weltatlas allgemeine ausgabe sekundarstufe** - Jun 13 2023

web allgemeine ausgabe sekundarstufe i und ii ab 2022 medien zum atlas klasse 5 13 produktnummer ecg80029dma12 im lieferumfang enthalten sofortiger zugang zur online anwendung nutzer schlüssel laufzeit 1 jahr laufzeitbeginn ab einlösung des nutzer schlüssels kostenlos erklärung der symbole lieferbedingungen anzahl in den

*ernst klett verlag haack weltatlas allgemeine ausgabe sekundarstufe* - Dec 27 2021

web ernst klett verlag haack weltatlas allgemeine ausgabe sekundarstufe i und ii ab 2022 produktdetails neu haack weltatlas allgemeine ausgabe sekundarstufe i und ii ab 2022 digitaler unterrichtsassistent einzellizenz klasse 5 13 produktnummer ecg80023uaa99 im lieferumfang enthalten sofortiger zugang zur online anwendung

**ernst klett verlag haack weltatlas allgemeine ausgabe sekundarstufe** - Feb 26 2022

web haack weltatlas allgemeine ausgabe sekundarstufe i und ii ab 2022 ebook einzellizenz zu 978 3 12 828700 3 klasse 5 13 demoversion produktnummer ecg80023eba12 im lieferumfang enthalten sofortiger zugang zur online anwendung nutzer schlüssel laufzeit 1 jahr 5 monate laufzeitbeginn ab einlösung des nutzer

haack weltatlas ausgabe ab 2022 ernst klett verlag - Jul 14 2023
web 29 95 inkl mwst haack weltatlas allgemeine ausgabe sekundarstufe i und ii ab 2022 atlas klasse 5 13 isbn 978 3 12 828700 3 weitere informationen blättern im buch

**der haack weltatlas allgemeine ausgabe sekundarstufe i und ii** - Sep 04 2022
web der haack weltatlas allgemeine ausgabe sekundarstufe i und ii weltatlas in drei teilbänden klasse 5 13 amazon de bücher bücher jugendbücher naturwissenschaft technik gebraucht kaufen 25 98 gratis lieferung 13 16 märz details lieferadresse wählen gebraucht sehr gut details verkauft von rebuy recommerce gmbh in den

ernst klett verlag der haack weltatlas allgemeine ausgabe - Jan 28 2022
web allgemeine ausgabe sekundarstufe i und ii ab 2015 medienpaket aus weltatlas Übungssoftware und arbeitsheft kartenlesen mit atlasführerschein klasse 5 13 blättern im buch isbn 978 3 12 828600 6 umfang 288 seiten 36 95 inkl mwst 20 prüfnachlass für lehrkräfte erklärung der symbole lieferbedingungen anzahl in den warenkorb

**der haack weltatlas allgemeine ausgabe sekundarstufe i und ii** - Dec 07 2022
web der haack weltatlas allgemeine ausgabe sekundarstufe i und ii weltatlas klasse 5 13 isbn 9783128286013 kostenloser versand für alle bücher mit versand und verkauf duch amazon

**haack weltatlas für sekundarstufe i und ii ausgabe für sachsen** - Jun 01 2022
web ulrich knippert haack weltatlas für die sekundarstufe i arbeitsheft kartenlesen mit atlasführerschein schulbuch 6 95 auf meinen merkzettel arbeitsheft haack weltatlas differenzierende ausgabe arbeitsheft kartenlesen mit

*haack weltatlas allgemeine ausgabe sekundarstufe i und ii* - Jul 02 2022
web apr 8 2022 haack weltatlas allgemeine ausgabe sekundarstufe i und ii hardcover isbn 978 3 12 828700 3 bücher

haack weltatlas ausgabe bayern sekundarstufe i und ii atlas - Mar 30 2022
web gebundene ausgabe 25 angebote ab 19 11 der haack weltatlas ausgabe bayern sekundarstufe i atlas klasse 5 10 4 8 von 5 sternen 317 gebundene ausgabe 23 angebote ab 16 31 jeder kann kindle bücher lesen selbst ohne ein kindle gerät mit der kostenfreien kindle app für smartphones tablets und computer

**haack weltatlas allgemeine ausgabe sekundarstufe i und ii** - Feb 09 2023
web topographie und mehr mit dem arbeitsheft lernt man spielerisch das kartenlesen ob topographie klima oder bevölkerung das lernen macht richtig spaß durch unterschiedliche aufgabenstellungen wie bearbeitung von stummen karten lückentexten kreuzworträtseln weiterlesen

haack weltatlas allgemeine ausgabe sekundarstufe i und ii - Oct 05 2022
web haack weltatlas allgemeine ausgabe sekundarstufe i und ii atlas klasse 5 13 isbn 9783623496214 kostenloser versand für alle bücher mit versand und verkauf duch amazon

*das ratsel des lammes der genter altar und sein v pdf* - Jan 27 2022
web das ratsel des lammes der genter altar und sein v revelation 1 5 volume 52a das lamm und der löwe revelation spektrum kompakt das rätsel bewusstsein
das ratsel des lammes der genter altar und sein v full pdf - Sep 22 2021

**das ratsel des lammes der genter altar und sein v max** - Jul 01 2022
web genter altar rätsel des lammes gelöst der genter altar ein publikumsmagnet in der st bavo kathedrale der flandrischen stadt gilt als eines der raffiniertesten kunstwerke des
**das rätsel des lammes der genter altar und sein vorbild by** - Nov 24 2021
web df591 das ratsel des lammes der genter altar und sein may 29th 2020 download now das ratsel des lammes der genter altar und sein vorbild are you looking for das ratsel
*das rätsel des lammes der genter altar und sein vorbild* - Jul 13 2023
web dieses buch basiert auf einer ungewöhnlichen entdeckung das berühmteste und zugleich geheimnisvollste kunstwerk des spätmittelalters der genter altar von van eyck zeigt in
*das ratsel des lammes der genter altar und sein v book* - Apr 10 2023
web das ratsel des lammes der genter altar und sein v artibus et historiae aug 11 2020 das geheimnis des genter altars jun 13 2023 ein toter freund ein gestohlenes
**das ratsel des lammes der genter altar und sein v** - Mar 29 2022
web das rã tsel des lammes der genter altar und sein vorbild by klaus schrã er lammes ebook en vo ebook das rÃ tsel des lammes ebook walmart walmart df591
das rätsel des lammes der genter altar und sein vorbild - Jan 07 2023
web cookies on oclc websites our web pages use cookies information about how you interact with the site when you select accept all cookies you re agreeing to let your
**das ratsel des lammes der genter altar und sein v copy** - Aug 02 2022
web feb 27 2023 right here we have countless books das ratsel des lammes der genter altar und sein v and collections to check out we additionally allow variant types and
**das ratsel des lammes der genter altar und sein v full pdf** - Dec 26 2021
web van eyck das rätsel des lammes der genter altar und sein vorbild genter altar perlentaucher df591 das ratsel des lammes der genter altar und sein das
das rätsel des lammes der genter altar und sein vorbild by - Sep 03 2022

web jul 24 2023 ratsel des lammes der genter altar und sein v but end up in infectious downloads rather than enjoying a good book with a cup of tea in the afternoon instead

**back button worldcat org** - Dec 06 2022

web theomag de df591 das ratsel des lammes der genter altar und sein stuttgart das rã tsel des lammes der genter altar und sein vorbild by klaus schrã er der genter

**das ratsel des lammes der genter altar und sein v copy** - May 11 2023

web aug 11 2023 less latency times to download any of our books later than this one merely said the das ratsel des lammes der genter altar und sein v is universally

**das ratsel des lammes der genter altar und sein v james l** - Feb 08 2023

web apr 19 2017 dieses buch basiert auf einer ungewöhnlichen entdeckung das berühmteste und zugleich geheimnisvollste kunstwerk des spätmittelalters der genter altar von van

**das rätsel des lammes der genter altar und sein vorbild by** - May 31 2022

web sünnetleri de yerine getirilerek gusül şöyle yapılır gusletmek isteyen kimse niyet ederek besmele çeker ellerini yıkar vücudunda bir necaset maddi kirlilik var ise onu temizler

**das rätsel des lammes der genter altar und sein vorbild** - Aug 14 2023

web dieses buch basiert auf einer ungewöhnlichen entdeckung das berühmteste und zugleich geheimnisvollste kunstwerk des spätmittelalters der genter altar von van eyck zeigt in

**das ratsel des lammes der genter altar und sein v pdf ftp** - Oct 04 2022

web genter altar ist ein it das rätsel des lammes der genter altar und das ratsel des lammes german edition klaus schroer das rätsel des lammes ebook en vo ebook das rätsel des

downloadable free pdfs das ratsel des lammes der genter - Mar 09 2023

web das ratsel des lammes der genter altar und sein v if you ally infatuation such a referred das ratsel des lammes der genter altar und sein v book that will manage

**gusül boy abdesti nasıl alınır resimli anlatım namaz zamanı** - Apr 29 2022

web das ratsel des lammes der genter altar und sein v 1 das ratsel des lammes der genter altar und sein v yeah reviewing a books das ratsel des lammes der

**das rätsel des lammes der genter altar und sein vorbild by** - Oct 24 2021

web 4 das ratsel des lammes der genter altar und sein v 2022 07 08 drove van eyck and his contemporaries turel s interpretation reverses the commonly held belief that these

*das rã tsel des lammes der genter altar und sein vorbild by* - Nov 05 2022

web das ratsel des lammes der genter altar und sein v 5 5 the best in biblical scholarship from the leading scholars of our day who share a commitment to scripture as divine

**das rã tsel des lammes der genter altar und sein vorbild by** - Feb 25 2022

web may 31 2023 yeah reviewing a books das ratsel des lammes der genter altar und sein v pdf could go to your close associates listings this is just one of the solutions for

**das rätsel des lammes von klaus schröer ebook scribd** - Jun 12 2023

web das ratsel des lammes der genter altar und sein v 1 das ratsel des lammes der genter altar und sein v hirtenbriefe des deutschen episkopats anlässlich der